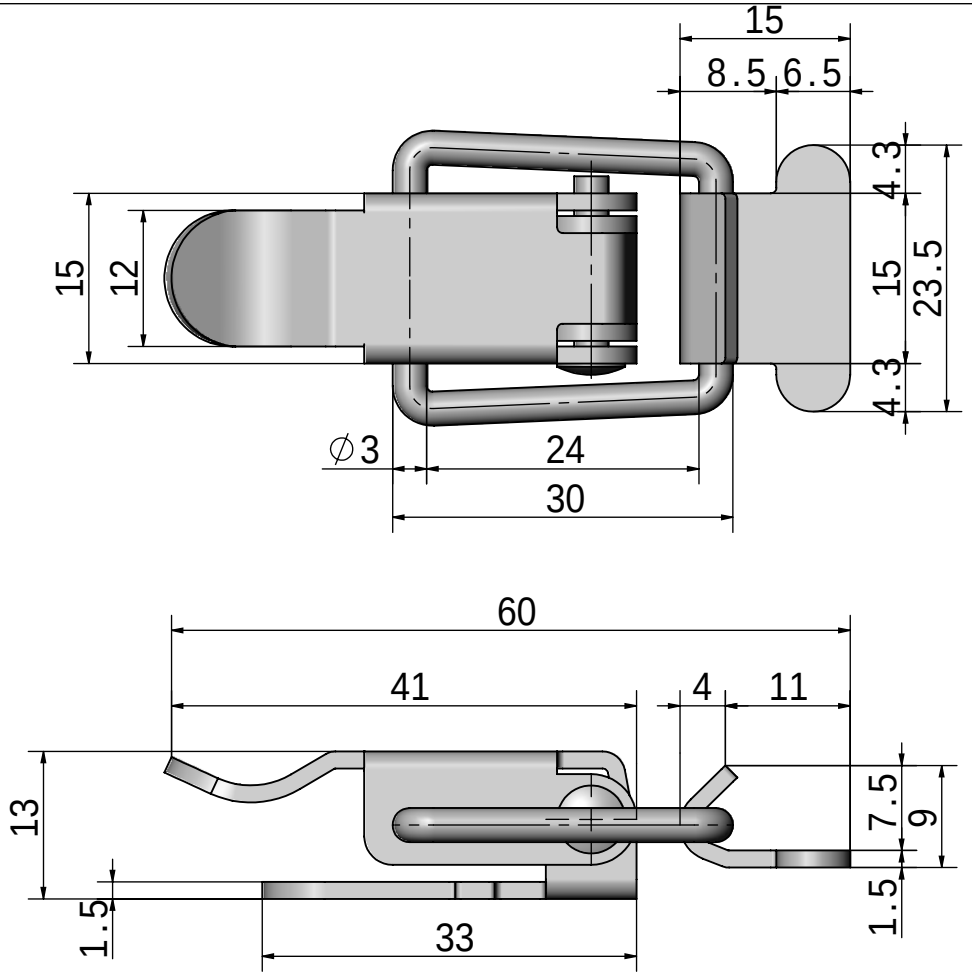

1.5:1		
SK3-018		