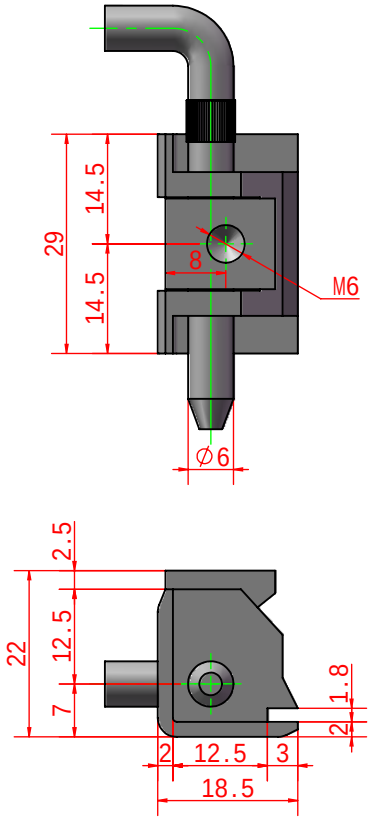

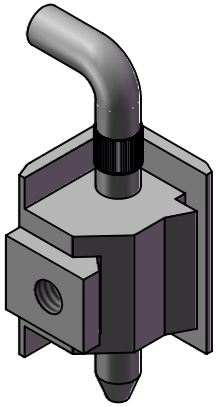

SHANG KUN

SK2-017

1E1