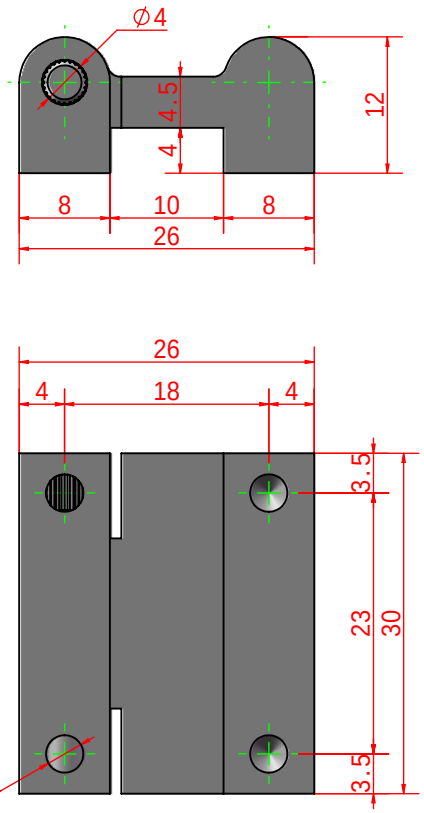


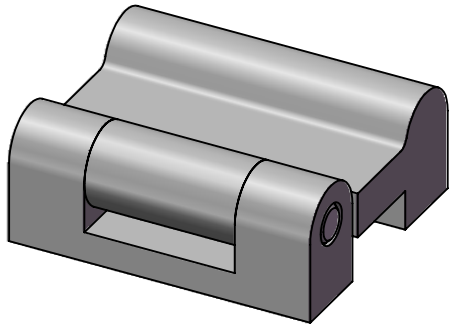

SHANG KUN

SK2-010

1.5E1